Naturellement déco

L'aquarium by Amblard®

Amblard®
Demandez-nous la mer

Sommaire

La société Amblard, une renommée internationale p. 7
Déco et Bulle d'O, le duo tendance p. 8
Bulle d'O froide, l'esprit zen p.11
Bulle d'O douce, l'envie d'exotisme p.15
Bulle d'O marine, l'émotion à fleur de peau p.19
Du projet à la réalisation p.22
Un mobilier sur-mesure et des équipements de qualité p.24
Un peuplement esthétique et pérenne p.26
L'indispensable entretien p.28
Des formations à l'aquariologie p.30
Précisions techniques p.33

"Qualité irréprochable, professionnalisme et sérieux font la réputation internationale de la société Amblard" - Dominique RICHARD

Aquarium "Le 7ème Continent" - Sables d'Olonne - France

"Je félicite la société Amblard pour avoir été le premier courtier mondial certifié Marine Aquarium Council en 2002" - Dr Patricio BULTO

Aquarium de Barcelone - Espagne

Photo et photo de couverture : Werner HUTHMACHER

Créateur d'aquariums

Nous créons des aquariums de décoration,

prestigieux,
sur-mesure,
uniques.

Ils sublimeront votre résidence ou votre entreprise.
Ils marqueront votre différence.
Ce sont des Aquariums by Amblard.

Pour un environnement d'intérieur…

original
exceptionnel
décalé
magique
zen
design
inédit
high-tech
exotique
luxueux
naturel
tendance

Les Aquariums by Amblard sont exclusivement distribués par l'intermédiaire d'architectes, d'architectes d'intérieur et de professionnels de la décoration.

Photo : Julien VICAIRE

références

Zoo de Rotterdam - Pays-Bas

Aquarium de Barcelone - Espagne

Réserve Géologique de Haute-Provence
Digne les Bains - France

Aquarium Parco Le Navi - Bologne - Italie

Seaquarium - Grau-du-Roi - France

Aquarium de Vannes - France

Aquarium des Tropiques - Allex - France

Parc Paradisio - Brugelette - Belgique

Aquarium et musée « Le Roc Des Harmonies » - Granville - France

Aquarium « Le 7ème Continent » - Les Sables d'Olonne - France

Aquarium Géant de Saint-Malo - France

Aquarium du Danemark - Charlottenlund - Danemark

Aquarium de Naples - Italie

Museum Aquarium de Nancy - France

Kattegatcentret Aquarium - Grenaa - Danemak

Musée de la mer - Biarritz - France

« La Cité de la Mer » - Cherbourg - France

National Marine Aquarium de Plymouth - Grande-Bretagne

CosmoCaixa, Museo de la Ciencia de la Obra Social
« la Caixa » - Barcelone - Espagne

Musée des Sciences Naturelles - Bolzano - Italie

Aquarium du Grand Lyon - France

La société Amblard
une renommée internationale

Notre société est appréciée internationalement pour son expertise dans le domaine de l'aquariologie, pour la qualité de ses animaux, de sa flore aquatique et de ses prestations. Cette notoriété nous permet de collaborer avec des enseignes et des professionnels prestigieux du monde entier qui nous accordent une confiance toujours renouvelée.

Nous sommes aussi sollicités lors de différents congrès ou évènements qui traitent d'aquariologie et en particulier des récifs coralliens. En effet, nous avons développé et breveté une méthode écologique innovante de coraliculture qui s'inscrit parfaitement dans notre politique en faveur du développement durable.

Aujourd'hui, forts d'un savoir-faire unique et de nos connaissances, nous vous proposons les aquariums de décoration Bulle d'O, une gamme prestigieuse, totalement modulable et personnalisable en fonction de vos désirs et de votre intérieur.

Une proposition qui ne poursuit qu'un objectif : mettre un point d'orgue à votre décoration en lui apportant la touche d'originalité que beaucoup vous envieront.

DES INTERVENTIONS PRESTIGIEUSES

Conférence Mondiale sur le bien-être animal, organisée par l'Office International des Épizooties - Février 2004
Conférence "Marine Ornamentals" à Honolulu (Hawaï) - Mars 2004
Dixième Symposium International des Récifs Coralliens à Okinawa (Japon) - Juin/Juillet 2004
Sixième Congrès International des Aquariums Publics à Monterey en Californie (U.S.A)- Décembre 2004
Conférence Internationale sur les Récifs Coralliens à Paris - Avril 2005
Neuvième Symposium International sur les récifs coralliens, Bali (Indonésie) Octobre 2000.

Déco et Bulle d'O

le duo tendance

Les aquariums de la gamme Bulle d'O sont une partie essentielle, voire centrale, du projet de décoration que vous menez avec un architecte, un architecte d'intérieur ou un décorateur pour votre résidence ou votre entreprise.
Ces aquariums, dont chaque pièce est unique, se plient à toutes vos envies de formes, de couleurs, d'ambiance, afin de s'intégrer parfaitement à l'environnement décoratif que vous avez choisi.

Un projet mené en concertation étroite avec votre architecte, votre architecte d'intérieur ou votre décorateur
Le projet de décoration de votre intérieur personnel ou professionnel est dans les mains de votre architecte, architecte d'intérieur ou de votre décorateur. C'est lui qui, par son talent, sa technicité et son professionnalisme, conçoit et propose, en accord avec vous, l'intégration d'un Aquarium by Amblard. Il participe activement, avec notre équipe, au choix de son emplacement, de sa forme, de son volume, des couleurs de son peuplement en cohérence avec l'environnement et l'ambiance de votre résidence ou de votre entreprise.

Notre équipe de professionnels, passionnés par leur métier, lui apporte des conseils avisés, des prestations de qualité et des savoir-faire high-tech. Attentive à l'esthétique de l'aquarium comme au bien-être de la faune accueillie et en concertation avec vous, votre architecte, architecte d'intérieur ou votre décorateur, elle réalisera votre projet qu'il soit épuré ou exhubérant, sage ou audacieux… que vous habitiez la France ou tout autre endroit du monde*.

Photo : Pep ESCODA

UNE RÉALISATION HAUT-DE-GAMME

POUR DES PIÈCES UNIQUES

La gamme **Bulle d'O** vous propose une sélection des plus beaux biotopes naturels et un fonctionnement optimum grâce à des équipements high-tech.

Cette garantie de qualité allie la réussite esthétique à votre tranquillité d'esprit.

Chaque aquarium Bulle d'O est une pièce unique

Choisi par des professionnels de la décoration et réalisé sur-mesure par des hommes de l'art, il est un élément intrinsèque de votre intérieur.
Une réalisation rendue possible par l'entière modularité de la gamme **Bulle d'O** qu'il s'agisse du mobilier, des plantes aquatiques, des poissons, du matériel technique…

Ambiance zen, exotique ou marine ?

Au-delà de l'esthétique du bac et du mobilier, le peuplement de votre aquarium apportera une tonalité particulière à l'atmosphère, à l'aura de votre intérieur ou de votre société. C'est lui qui marquera votre différence.
Les gammes **Bulle d'O froide**, **Bulle d'O douce** et **Bulle d'O marine** proposent des ambiances originales qu'il vous appartient de choisir. Découvrez quelques-unes d'entre elles dans les pages qui suivent…

*La société Amblard exporte ses compétences et ses réalisations aux quatre coins du monde et en particulier en Europe, aux États-Unis, au Japon, en Russie, en Chine ou dans les Émirats Arabes Unis.

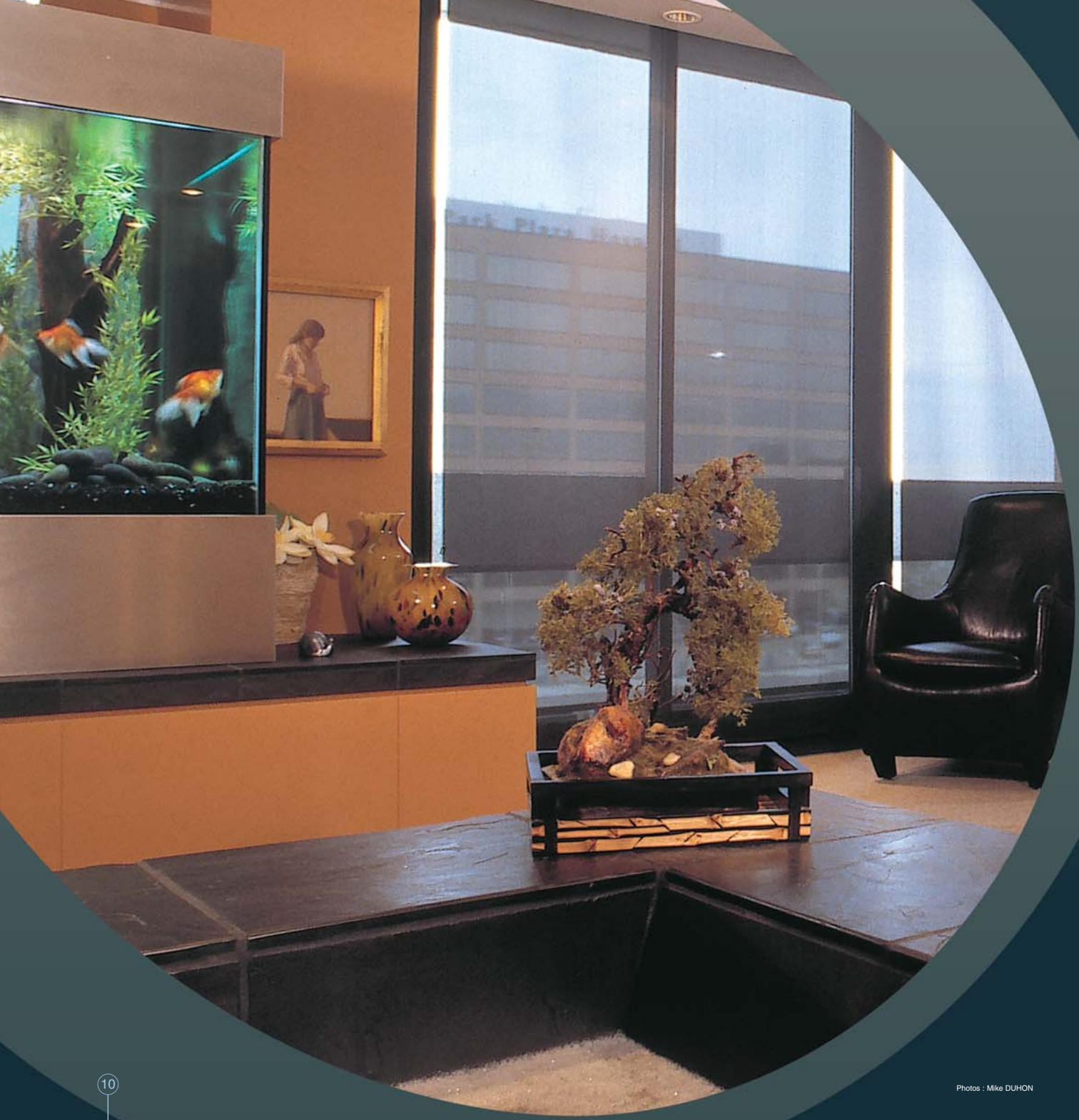

Photos : Mike DUHON

bulle d'O froide

L'esprit Zen

Pureté, perfection et sobriété font le succès des aquariums d'eau froide qui mettent en scène les prestigieuses carpes Koï ou les étonnants poissons japonais, sélectionnés parmi les spécimens les plus recherchés et les plus rares des mythiques concours japonais. Ces aquariums au décor essentiellement minéral apportent apaisement et sérénité au cœur de votre demeure aussi bien que de votre entreprise.

Ambiance Feng Shui

Décor dépouillé et poissons calmes pour cet aquarium à l'esprit zen. Il accueille toutes les espèces d'eau froide et en particulier les poissons rouges ou les poissons japonais aux formes extravagantes. Source de relaxation par excellence, il trouve sa place dans les intérieurs modernes.

Ambiance Bien-être

Une riche végétation aérienne (orchidées, tillandsias…) plante un décor multicolore et changeant au fil des floraisons annuelles. Cet environnement foisonnant s'harmonise merveilleusement avec les couleurs éclatantes et l'élégance des poissons japonais. Toujours en mouvement, cet aquarium dynamise l'atmosphère en douceur.

Ambiance Sérénité

Le bassin d'intérieur, agrémenté de bois ou de minéraux, est un espace idéal pour accueillir les célèbres et somptueuses carpes Koï, aux lignes pures et au comportement d'une rare familiarité. Cette proposition esthétique procure un sentiment unique d'apaisement proche de la sagesse.

Les aquariums d'eau froide offrent des possibilités extrêmement étendues, de la table basse au bar, en passant par le bassin d'intérieur ou l'aquarium de gros volume. Les plus grands volumes pourront même accueillir certains végétaux exotiques comme les *Nymphea* (Nénuphars) de couleur bleue, rouge, jaune ou violette.

Pourquoi ne pas choisir les carpes Koï en fonction des couleurs de votre société ? Une façon originale d'affirmer votre identité !

Photo : Mike DUHON

Photo : Mike DUHON

bulle d'O douce

L'envie d'exotisme

Chaleur, mouvement et exotisme caractérisent les aquariums d'eau douce tropicale. La grande diversité des poissons et la luxuriance de leur végétation composent un univers à la beauté foisonnante. Ces propositions du "bout du monde" sont une invitation au voyage, toujours renouvelée, au cœur de votre quotidien ou de votre cadre professionnel.

Photo : Mike DUHON

Ambiance Brésilienne

Mêlant subtilement faune et flore, cet aquarium met en scène une véritable forêt amazonienne aquatique. Il accueille de très nombreuses espèces dont les célèbres discus et les non moins célèbres piranhas. La richesse de ses couleurs et la danse joyeuse de ses poissons font de ce monde exubérant un atout maître de votre décoration. Une escapade au parfum de salsa.

Ambiance Africaine

Cet aquarium vous emmène à la découverte des grands lacs africains où les Cichlidés, aux couleurs intenses, évoluent dans un environnement rocheux aux formes capricieuses. Sa facilité d'installation et d'entretien ainsi que la rusticité de ses poissons sont autant de raisons supplémentaires pour plébisciter cette échappée envoûtante au centre de l'Afrique.

Ambiance Orientale

Dans cet aquarium, de nombreuses espèces différentes, souvent de petite taille, se côtoient dans un décor aquatique très planté. Son originalité réserve de nombreuses et agréables surprises à son propriétaire. Une balade surprenante dans les rivières richement végétalisées du sud asiatique.

Ambiance Évasion

Le monde des aquariums d'eau douce tropicale est si vaste que l'on peut aussi choisir de privilégier une ou deux espèces et de recréer leur biotope d'origine. C'est ainsi qu'un aquaterrarium peut héberger des poissons mi-aquatiques, mi-terrestres de la mangrove ou qu'un bassin d'intérieur peut accueillir de majestueuses raies d'eau douce. Un voyage à la carte, en somme.

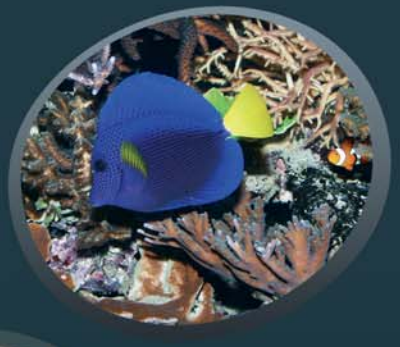

Photos : Pep ESCODA

marine

bulle d'O

L'émotion à fleur de peau

Les aquariums d'eau de mer vous emportent au cœur des océans rencontrer un monde multicolore, étrange et fascinant. Requins, poissons-clowns, bénitiers, coraux et mille autres merveilles composent un univers captivant qui illumine votre espace de vie et lui donne une dimension magique.

Ambiance Magique

Cet aquarium, sans doute le plus esthétique de la gamme **Bulle d'O**, reconstitue un récif corallien d'une incomparable beauté. Des coraux sélectionnés pour leurs couleurs voisinent avec des bénitiers aux mille reflets, des crevettes colorées et turbulentes, des étoiles de mer et des poissons. Les roches vivantes, qui constituent le décor, participent à la stabilité de ce biotope parmi les plus riches des milieux aquatiques. Vous avez dit magique ?

Ambiance Sortilège

Cet aquarium original n'accueille que des poissons de grande taille aux couleurs lumineuses qui, du fait de leur dimension ou de leur régime alimentaire, ne peuvent être accueillis dans un aquarium récifal. Seules quelques roches vivantes ou artificielles forment le décor. En effet, le ballet intemporel de ces poissons parmi les plus beaux et les plus étonnants des océans se suffit à lui-même surtout si le volume d'eau permet aux espèces sélectionnées de s'exprimer pleinement. Fascination garantie.

Ambiance Frisson

Réservé aux grandes pièces, le bassin à requins ou à poissons pélagiques doit dépasser les 5 m³. Sa taille impressionnante et l'aspect unique de ces poissons mythiques offrent un spectacle à la fois intense et apaisant d'une rare majesté.

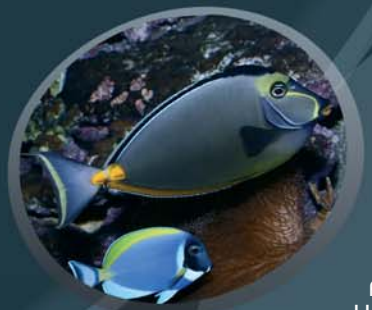

Les gros volumes sont conseillés pour les aquariums d'eau de mer, plus que pour tous les autres, afin de garantir la stabilité des paramètres physico-chimiques de l'eau. **Une étude approfondie** est souvent nécessaire pour réaliser une installation efficace, pratique et du plus bel effet. La société Amblard pourra vous proposer un très large éventail d'espèces parmi les plus colorées et les plus rares du milieu marin. Originaires de toutes les mers du globe, elles sont issues de filières écologiques de qualité.

L'entretien des espèces réputées dangereuses et agressives,
comme les requins ou les raies, doit être réalisé par une personne qualifiée détenant un certificat de capacité spécifique.
Les techniciens de la société Amblard, dont les compétences ont été validées par les services vétérinaires français, sont habilités à réaliser ce type de prestation.

Photo : Carlos DOMINGUEZ

Photo : Carlos DOMINGUEZ

Du projet à la réalisation

Dès que vous aurez choisi “votre” ambiance aquatique, notre équipe interviendra, en concertation avec votre architecte, votre architecte d’intérieur ou votre décorateur, pour concrétiser et assurer la pleine réussite de votre projet, tant sur le plan esthétique que sur le plan technique qu’il s’agisse d’un aquarium, d’un aquaterrarium ou d’un bassin d’intérieur.

Les étapes de notre intervention :

1. Étude de faisabilité

Cette étude se fera en concertation étroite avec votre architecte, votre architecte d’intérieur ou votre décorateur d’intérieur*. Elle concernera le choix de l’emplacement de l’aquarium en fonction de son volume et de son harmonisation avec le décor existant. Elle prendra en compte les contraintes techniques nécessaires à son fonctionnement, à son éclairage naturel et artificiel ainsi qu’à son entretien en relation avec la faune et la flore qui y seront hébergées. Objectif : intégrer votre aquarium dans le plan d’ensemble de votre décoration d’intérieur.

2. Sélection des meilleurs matériaux

Il s’agira d’optimiser l’aspect esthétique de votre aquarium : choix du bois, du verre, forme particulière (arrondie, trapézoïdale, etc..), décor, jeux de lumière, etc. afin qu’il corresponde tout à fait à votre projet de décoration tout en mettant en valeur les espèces sélectionnées.

*Si vous n’avez pas d’architecte, d’architecte d’intérieur ou de décorateur, nous pourrons vous conseiller un professionnel partenaire proche de chez vous.

3. Sélection du “vivant”

Pour cette étape essentielle, nos conseillers vous guideront dans la sélection des poissons, des invertébrés, des plantes aquatiques, du décor naturel qui composeront l’univers que vous aurez privilégié. Ils vous conseilleront sur la beauté des espèces mais aussi sur leur compatibilité réciproque, sur leurs contraintes biologiques et sur leur entretien. Vous aurez ainsi un biotope équilibré, harmonieux et viable, en totale harmonie avec votre environnement.

4. Sélection de l’équipement

Les équipements proposés tiendront compte de la spécificité de votre projet. Ces matériels, à la pointe de la technologie et que nous sélectionnons pour leurs performances, garantiront la viabilité de votre installation.

5. La réalisation

Ces étapes franchies, notre équipe de professionnels, spécialistes dans leur domaine d’activité, interviendra tour à tour selon un planning établi avec vous et votre architecte ou votre décorateur. Un conseiller de la société Amblard coordonnera et suivra toutes leurs prestations et s’assurera de la qualité d’exécution de chaque phase. **Il sera votre unique interlocuteur tout au long de votre chantier jusqu’à son parfait achèvement.**

L’étape suivante vous concerne directement : il s’agira de profiter, chaque jour, de votre Aquarium de décoration Bulle d’O**… et là nous ne vous serons plus d’aucune utilité !**

La touche finale

Pour profiter pleinement de votre aquarium **Bulle d’O**, nous vous proposons des prestations d’entretien modulables selon vos besoins.

Découvrez-les en pages 28 et 29.

Illustrations : François PUECH - Architecte d’intérieur CFAI

Un mobilier sur-mesure et des équipements de qualité

Pour la réalisation personnalisée de votre aquarium Bulle d'O, nous vous proposons du mobilier sur-mesure et un équipement de qualité. Ils seront en totale harmonie avec la décoration de votre résidence ou de votre société et avec la beauté des espèces vivantes que vous choisirez.

Un mobilier haut de gamme

Le mobilier sera conçu puis réalisé **sur-mesure** par votre architecte, votre architecte d'intérieur, votre décorateur ou notre équipe. À vous de sélectionner une essence traditionnelle, un bois exotique ou un bois précieux… de choisir une finition teintée, vernissée, patinée ou laquée… ou d'opter pour de l'aluminium brillant ou brossé… en fonction de votre décor et de votre goût.

Les formes traditionnelles, rectangulaires, hexagonales, cylindriques, etc. seront réalisées en verre blanc ou en verre "crystal" qui, par sa transparence exceptionnelle, valorise les formes et les couleurs de vos poissons sans les altérer.

Mais si vous désirez **un design original,** nous vous recommanderons un produit révolutionnaire, le verre acrylique, qui se plie aux formes les plus contraignantes et les plus extravagantes.
Sa modularité n'a de limite que votre imagination.

Photo : Werner HUTHMACHER

Représentation du rendu visuel des différentes qualités de verre.

verre traditionnel

verre crystal

méthacrylique.

Un équipement performant

La fiabilité du matériel est, en aquariologie, un des fondements de la réussite d'une installation sur le long terme.

La gamme que vous présenteront nos conseillers se veut efficace, économique et particulièrement résistante à la corrosion du milieu aquatique. Elle a été testée avant d'être sélectionnée pour ses qualités techniques, biologiques et même esthétiques.

Pour plus de précisions concernant le mobilier et le matériel technique, reportez-vous aux pages 33 à 38.

Photos : Pep ESCODA

Un peuplement esthétique et pérenne

La réussite de votre décoration sera étroitement liée aux poissons, aux invertébrés et aux plantes aquatiques que votre Bulle d'O hébergera. Les conseillers de notre société, qui connaissent les espèces venues du monde entier, vous aideront à choisir et à entretenir celles qui feront de votre aquarium un univers unique par sa beauté et sa richesse.

Un atout décisif : un centre d'acclimatation ultra moderne.

La société Amblard est reconnue comme un des leaders européens pour l'importation d'espèces aquatiques. Son atout : un centre d'acclimatation ultra moderne, installé aux portes de l'aéroport de Paris Roissy-Charles de Gaulle et contrôlé par des biologistes et des vétérinaires spécialisés. Cet équipement de qualité lui permet de fournir, dans les meilleurs délais et dans toute l'Europe, un choix incomparable d'animaux acclimatés*. Cette prestation assurera la réussite de votre peuplement, quel qu'il soit : carpes koïs, discus, requins, bénitiers, coraux durs et mous, cichlidés, anémones, etc. Ce peuplement bénéficie d'une garantie gratuite lors de l'achat.**

* La société Amblard a déposé un brevet concernant sa méthode d'acclimatation des espèces vivantes et un brevet sur sa technique de coraliculture.
** Plus d'information sur les garanties "vivant" en page 39
*** Plus d'information sur la certification MAC en page 39

Respect de l'environnement et innovation révolutionnaire : les Lombok frags®

Par respect de l'environnement, la société Amblard a désiré limiter l'impact négatif de la récolte des coraux sur les récifs. Suite à un travail de plusieurs années, elle a développé et breveté* une méthode innovante de coraliculture qui a permis à de nombreuses fermes indonésiennes de privilégier la culture des coraux plutôt que le prélèvement dans le milieu naturel. Un plus écologique indéniable pour cette région qui est la première exportatrice mondiale de coraux vivants.

La société Amblard ne vend d'organismes aquatiques vivants qu'aux professionnels et aux propriétaires d'un Aquarium by Amblard.

La ferme des Lombok Frags®

Aujourd'hui, cette structure, répartie sur 13 sites en Indonésie, cultive plus de 120 espèces de coraux et produit 25 000 boutures par cycle de culture.
La production, qui est destinée en majeure partie à l'aquariologie récifale, participe également au repeuplement du milieu naturel.
Cette innovation permet de proposer aux clients des coraux parfaitement sains et vivaces sélectionnés parmi les souches les plus colorées et les plus adaptées au biotope récifal.

Lombok frags®

Le travail de recherche en faveur de la préservation de l'environnement, a été couronné par la certification Marine Aquarium Council*** : la société Amblard est le premier grossiste français certifié MAC et le seul courtier "trans-shipper" qui ait été certifié MAC dans le monde.

Marine Aquarium Council

bulle d'O

L'indispensable entretien

Pour entretenir votre aquarium afin qu'il reste le bel objet de décoration que vous avez choisi, la société Amblard vous propose deux prestations qui vous facilitent la vie.

La prestation "Gold" :
l'entretien indispensable de votre biotope

Cette offre comprend l'intervention d'un technicien spécialisé selon une périodicité et une durée variables en fonction de vos besoins.
Les opérations effectuées par le technicien sont les suivantes :

- Changement des matériaux consommables (masses filtrantes, charbons…)
- Vidange partielle du biotope
- Entretien de la plantation (taille, amendement, bouturage, traitement)
- Soin aux animaux (nourrissage spécifique, traitement, …)
- Nettoyage du matériel (rotors de pompes, vitres, peignes de descente, …)
- Nettoyage du décor
- Tests des propriétés physico-chimiques de l'eau
- Relevé de l'ordinateur de gestion et analyse des résultats
- Contrôle de l'appareillage électrique, électronique et mécanique
- Rechargement des différents dispositifs de traitement de l'eau
- Contrôle du bon équilibre général du biotope.

Photo : Pep ESCODA

La prestation “Diamond” : l’entretien complet de votre biotope

Pour cette offre notre société s’occupe de tout ! Les prestations sont les suivantes :

- Ensemble des prestations offertes par la solution “Gold” listées en page 28
- Livraison et acclimatation par nos soins des nouveaux pensionnaires
- Remplacement de tout matériel en panne, même hors garantie
- Remplacement à titre gratuit des animaux et végétaux du biotope
- Intervention rapide d’un technicien qualifié
- Hot-line avec votre technicien Amblard 7j/7.

La périodicité des interventions est variable d’un biotope à l’autre. Elle est modulable selon votre demande et vos exigences, dans la limite d’une intervention mensuelle minimum.

L’acclimatation et le suivi de certaines espèces de poissons et d’invertébrés sont parfois délicats. La solution “Diamond” vous offre toutes les garanties pour que vos animaux s’épanouissent parfaitement dans leur biotope aquatique.

N’hésitez pas à demander conseil à l’un de nos techniciens afin de choisir avec lui la solution la mieux adaptée à votre mode de vie.

Photo : Espen GRENLI

Photo : Pep ESCODA

Photo : Werner HUTHMACHER

Des formations à l'aquariologie

Si vous désirez en savoir plus sur le monde de l'aquariologie ou si vous désirez entretenir en partie, voire totalement, votre aquarium, nous vous proposons des formations sur-mesure. Dispensées à domicile par un spécialiste, elles vous apporteront des connaissances théoriques et des savoir-faire pratiques directement utiles au quotidien. Une bonne manière de décupler le plaisir de posséder un aquarium by Amblard !

Trois formations vous sont proposées : à vous de choisir !

La société Amblard anime ces formations pour les seuls propriétaires de biotopes Bulle d'O.

Toutes ces formations sont modulables en fonction de vos besoins et de vos désirs. Nos conseillers sont à votre écoute pour vous proposer un programme pertinent correspondant à vos attentes.

Formation 1
Initiation à l'aquariologie

Cette formation d'une journée vous apporte les bases de l'aquariologie et les connaissances nécessaires à la maintenance d'un biotope aquatique. On y aborde l'alimentation des poissons, les conditions de vie du biotope, la reproduction, l'utilité et l'utilisation du matériel ainsi que des notions de chimie et de biologie nécessaires à la compréhension des mécanismes vitaux.
Une excellente base pour… "plonger" dans le monde aquatique.

Formation 2
Gestion de votre biotope de A à Z

Cette formation permet d'apprendre rapidement à utiliser son aquarium et à l'entretenir sans l'intervention d'un technicien. Selon l'installation dont on dispose, cette formation peut aller d'une journée à plusieurs jours. C'est un excellent complément à la formation précédente.

Formation 3
Spécialisation Aquariologie

Cette formation, de très grande qualité, s'adresse à ceux qui désirent devenir des spécialistes des milieux aquatiques. On y traite de la culture des plantes d'aquarium, des soins nécessaires aux animaux, des techniques aquariophiles dont celles de la reproduction, du secret des décorations réussies, de la connaissance des quelques milliers d'espèces de poissons répertoriées, etc. Cette formation dont la durée s'adapte à votre désir de connaissance, peut même conduire à l'obtention d'une capacité en aquariologie pour la maintenance des espèces délicates.

Photo : Pep ESCODA

Photo : Werner HUTHMACHER

Précisions techniques

Le mobilier

Tous les meubles fournis par la société Amblard sont traités pour résister à des conditions extrêmes d'humidité et de corrosion. Ils sont garantis 10 ans.
Le support de l'aquarium est réalisé à base d'une structure métallique résinée de haute résistance qu'un habillage en bois ou en aluminium peut recouvrir.
Toute notre gamme de meubles et de supports dispose de vérins afin de faciliter la mise à niveau.

Nous réalisons votre mobilier sur mesure. À vous de choisir :
Pour le mobilier en bois massif :

- **l'essence :** chêne, merisier, châtaigner, acajou, noyer etc. Toutes les essences utilisées sont du bois de premier choix.
- **la teinte :** couleurs traditionnelles ou sur mesure. Ces teintes sont recouvertes de vernis incolore à base de polyuréthane.
- **la finition :** teintée, patinée, vernissée, cirée, laquée …

Pour le mobilier en aluminium destiné aux structures haute-résistance : aluminium brillant ou brossé.

Nous réalisons le **perçage des cuves** afin de cacher la tuyauterie d'évacuation ou d'arrivée d'eau et de dissimuler les éléments techniques de l'aquarium. Nous pouvons aussi aménager un **caisson spécifique** pour accueillir ces éléments (filtration, UV, etc.)

Les décors

Roches naturelles venues des quatre coins du monde, roches vivantes, bois imputrescibles de toutes teintes, éléments artificiels en résine aux formes sages ou extravagantes, sables multicolores composent, avec une palette infinie de plantes aquatiques, des décors adaptés aux projets les plus ambitieux.

Le verre

Le choix du verre est important. Il dépend, entre autres paramètres, de la forme de votre aquarium.

- **le verre standard :** c'est le verre traditionnellement utilisé. Il peut équiper les aquariums aux formes traditionnelles : rectangulaires, hexagonales, pentagonales, cylindriques ou en L.

- **le verre Crystal :** de qualité supérieure, ce verre offre une transparence inégalée permettant d'apprécier au mieux et sans distorsion, les formes et les couleurs des animaux de l'aquarium.

Pour lier les plaques de verre entre elles, nous utilisons **un silicone haute-pression** qui assure une parfaite étanchéité de votre **Bulle d'O** année après année, malgré les conditions extrêmes d'utilisation (sel, uv…).
Trois teintes sont disponibles : transparent, noir ou blanc à choisir selon l'effet décoratif attendu.

- **le verre acrylique :** ce verre, d'une grande légèreté et de très haute résistance, peut prendre les formes les plus étonnantes. Il garantit une vue parfaite, non déformée et des couleurs plus vraies que nature. Il écarte tout risque de fuite, ne présente aucun joint visible (contrairement au joint en silicone utilisé pour coller le verre) et présente, de plus, l'avantage d'être un excellent isolant, ce qui limite les déperditions thermiques. Adopté par les plus prestigieux aquariums publics, ce verre, qui peut être repoli en cas de rayures, y compris lorsqu'il est en place, satisfera toutes les exigences.

L'ensemble des cuves que nous fournissons sont de qualité supérieure. Elles bénéficient systématiquement d'un traitement de polissage du verre pour abattre les arêtes coupantes.

Photo : Mike DUHON

o ACLS (Advanced Control Lighting System)
Ce système de gestion de l'éclairage recrée les cycles naturels du lever et du coucher du soleil ainsi que les phases lunaires ce qui permet d'éviter le stress des poissons lors de l'éclairage de l'aquarium. Il est également possible de réduire le choc causé par la substitution d'une ampoule usée en réduisant la puissance de la nouvelle ampoule, puis en l'augmentant de façon graduelle jusqu'à sa puissance maximale. Une option permet d'augmenter automatiquement le flux de lumière à midi pour l'été et de le réduire pour l'hiver afin de recréer les saisons.
Tous les paramètres d'éclairage sont visibles sur un display à 4 chiffres. Cet équipement qui peut gérer un éclairage d'une puissance maximale de 1000 watts, est également muni d'un système pour supprimer les micro-interruptions du réseau.

o Aimant haute attraction
Cet ensemble de deux aimants spécifiques nettoie toutes les vitres d'aquarium jusqu'à 60 mm d'épaisseur. Il est également utilisé pour l'entretien du verre acrylique.

o Câble chauffant
Ce câble étanche chauffe uniformément le substrat de l'aquarium. Il contribue ainsi à la bonne oxygénation du sol, favorise le développement des racines et la pousse régulière des plantations. Il complète efficacement un combiné chauffant traditionnel.

o Contrôleur de conductivité électronique
Ce dispositif de grande précision (0,01micro siemens/cm) permet de déterminer la conductivité en eau douce, en eau saumâtre et en eau de mer. Il est très utile en aquariologie marine puisqu'il détermine la salinité de manière aussi précise qu'un aéromètre de laboratoire.

o Contrôleur de flux
Ce système contrôle jusqu'à 8 pompes de brassage ainsi que des générateurs de houle afin de simuler, tout au long de la journée, les différentes situations de brassage ou les marées que l'on rencontre dans le milieu naturel. Il crée des accalmies nocturnes afin de permettre aux microorganismes de coloniser l'ensemble de l'aquarium, aux coraux de se nourrir et aux poissons de se camoufler dans les recoins du décor. Une pause nourrissage d'une dizaine de minutes est possible par simple pression sur une touche.

o Contrôleur de potentiel redox
Ce dispositif de qualité supérieure contrôle le potentiel redox de l'eau (phénomène d'oxydoréduction). Couplé au générateur d'ozone, il diffuse l'ozone de manière douce et sans surdosage. Cet équipement, idéal pour connaître le bon fonctionnement général d'un biotope, est équipé d'une sonde dont le support s'adapte à l'ensemble des aquariums.

o Contrôleur de température électronique
Ce dispositif de grande précision (0,1°C), constitué d'une sonde et d'un boîtier de gestion, contrôle la température de l'eau de l'aquarium, de 0° à 55°C. La version « luxe » peut également gérer le chauffage et le refroidissement de l'aquarium.

o Distributeur de nourriture

Solution idéale pour les longues absences ou pour les vacances, cet appareil, qui s'adapte à tous les aquariums, permet de nourrir quotidiennement la faune aquatique. Grâce à son système anti-humidité il distribue indifféremment des aliments lyophilisés en paillettes ou des granulés de toute taille. On peut régler la quantité d'aliments et la fréquence de distribution.

o Générateur de houle

Cet appareil qui recrée un déplacement d'eau identique à celui généré par les vagues sur le platier récifal est particulièrement conseillé pour la maintenance des coraux et pour son effet visuel. La pompe, protégée contre les impuretés par une mousse de filtration, peut être fixée par un aimant ou un support à la cuve.

o Générateur d'ozone

L'ozone est une forme d'oxygène actif qui tue les bactéries 3000 fois plus rapidement que le chlore, sans laisser de résidus nocifs dans l'eau. C'est aussi le plus puissant nitrificateur de l'azote ammoniacale. Le générateur d'ozone oxygène l'eau, élimine les odeurs et les colorations, dégrade les tanins et oxyde les métaux : il permet ainsi une désinfection complète de l'eau de l'aquarium.

o Groupe réfrigérant

Cet appareil léger et compact, qui refroidit les aquariums lors de périodes chaudes, est aussi utilisé pour la maintenance d'espèces aux besoins particuliers en terme de température. Il est équipé d'un thermostat digital pour une utilisation intuitive, d'un échangeur en titane de haute qualité et d'un filtre à air qui prolonge sa vie.

o Indicateur de défaut de niveau

Il permet d'éviter tout débordement de l'aquarium ou de marche à sec des pompes de remontée d'eau. Son alarme sonore avise le propriétaire d'une éventuelle avarie du système. Il est équipé de trois sondes déportées pour une sécurité accrue du système. Chaque capteur dispose d'un support, d'une signalisation spécifique ainsi que d'une alarme sonore. Une prise, commandée par les capteurs, permet de couper n'importe quel équipement (pompe de refoulement, combiné chauffant) jusqu'à 1800w.

o Kit CO2

Constitué d'un contrôleur de pH et d'une bouteille de CO2, ce dispositif est utilisé dans de nombreuses configurations. En eau douce, il permet d'obtenir automatiquement le pH nécessaire aux espèces sensibles tout en favorisant grandement le développement de la végétation. En eau de mer, il permet de garder un pH stable malgré l'utilisation d'un réacteur à calcaire.

o Ordinateur de gestion

Cet ordinateur complet contrôle l'ensemble des paramètres physico-chimiques de l'eau. Outre les très importantes fonctions de contrôle du temps, il dispose également de modules de mesure pour la valeur pH, la valeur redox, la température, la conductance, le niveau de remplissage, l'oxygène et la pression atmosphérique. Il peut également gérer le brassage et l'éclairage du biotope, relever les anomalies, envoyer les différentes données par SMS sur un téléphone portable ou par e-mail sur n'importe quel ordinateur. Il est équipé de sondes d'une précision équivalente à celles des laboratoires. Des commandes intelligentes autorisent une navigation aisée dans les différents menus.

o **Osmolateur optique**
Cet appareil, grâce à son système optique de grande précision, permet de compenser automatiquement la perte d'eau due à l'évaporation. Il est idéal pour les aquariums équipés de petites décantations ou de filtres extérieurs et indispensable dans les aquariums marins pour éviter les variations de densité.

o **Osmoseur**
Ce combiné, qui produit de 90 à 3000 litres jours selon le modèle, filtre l'eau du robinet par osmose inverse et permet d'obtenir une eau d'une grande pureté. Il est indispensable à la préparation de l'eau de mer et conseillé pour les espèces sensibles en eau douce. Il peut être équipé d'un manomètre de précision et d'un pré-filtre sédiment d'une efficacité de 0,5 microns.

o **PH mètre électronique**
Ce contrôleur automatique de pH (potentiel hydrogène), muni d'une électrode de qualité supérieure et équipé d'un support mural pour le pH mètre et pour l'électrode, se raccorde à n'importe quelle électrovanne du marché. Mobile ou fixé à son support, cet appareil de grande précision (0,01), à affichage digital, mesure le pH de 1 à 14.

o **Pompe doseuse**
Cette pompe apporte automatiquement les éléments essentiels pour le développement de l'aquarium y compris pendant les périodes d'absence (engrais, additifs divers,etc.) et contribue ainsi à la croissance vigoureuse des végétaux et des invertébrés. Elle convient particulièrement aux aquariums contenant des invertébrés en limitant le stress occasionné par des ajouts trop riches ou trop irréguliers. Elle est aussi très utile dans les aquariums « récifal » en apportant régulièrement l'iode, le strontium ou autres éléments nutritifs nécessaire au biotope. Elle peut diffuser jusqu'à trois solutions différentes.

o **Rampe à diodes lunaires**
Ce système d'éclairage, comprenant des diodes à faible consommation d'énergie, reproduit la lumière émise par la lune. D'une intensité lumineuse particulièrement esthétique, il est propice à l'observation de comportements rares, notamment chez les coraux ou chez certains poissons. Quelques espèces de coraux expriment tout leur pouvoir fluorescent sous ce type d'éclairage.

o **Réacteur à calcaire**
Cet appareil permet de compenser la consommation des carbonates et du calcium dissout dans l'eau de mer par les invertébrés dans les aquariums de grands volumes. Il utilise la méthode traditionnelle de dissolution du granulat par injection de CO_2 dans la chambre du réacteur.

o **Réacteur à calcium**
Cet appareil permet de compenser la consommation du calcium dissout dans l'eau de mer par les invertébrés. Équipé d'un anti-siphon qui évite le déversement dans l'aquarium du lait de chaux, ce système est indispensable pour les aquariums contenant une population importante de coraux.

Photo : Pep ESCODA

Garantie « vivant »

Nous garantissons la qualité des animaux et des plantes aquatiques qui sont acclimatés par nos soins. Une garantie de 1 mois sur « le vivant » est ainsi proposée gratuitement lors de l'achat.

Dans le cas d'un abonnement à la prestation d'entretien « Diamond », l'ensemble des animaux et des végétaux aquatiques est garanti durant toute la période de l'abonnement. Notre société se porte garant d'un biotope en pleine santé et nous effectuons l'échange des organismes pouvant péricliter dans votre Bulle d'O. Pour plus de précision sur cette offre, n'hésitez pas à consulter les Contrats d'entretien à la page 28.

La certification MAC en détail

Le Marine Aquarium Council (MAC) est une organisation internationale non gouvernementale à but non lucratif. Sa mission consiste à préserver les écosystèmes marins fragiles en instaurant des standards et une certification pour les sociétés qui sont impliquées dans le commerce des organismes marins destinés aux aquariums. Cette certification est la garantie pour l'acheteur qu'il achète des animaux sains provenant d'une industrie responsable et sensible à l'environnement

La société AMBLARD est l'unique entreprise dans le monde à avoir obtenu une double certification M.A.C. (Marine Aquarium Council) :

- Premier grossiste français certifié M.A.C.
- Unique courtier «trans-shipper» à avoir été certifié M.A.C. dans le monde.

MARINE AQUARIUM COUNCIL

Quelques idées de formes d'aquariums...

1

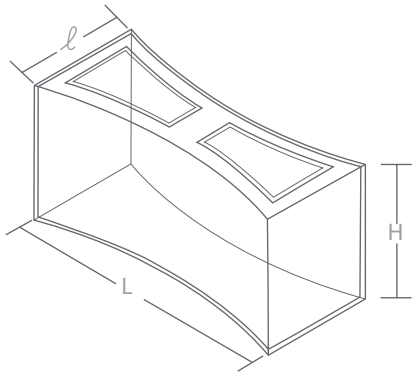

2

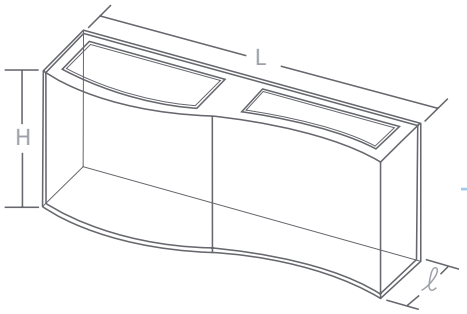

3

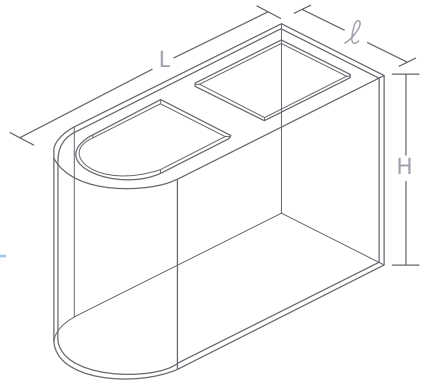

7

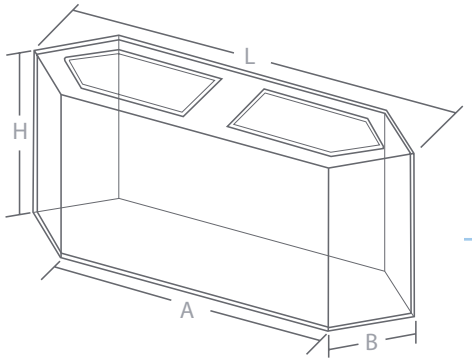

8

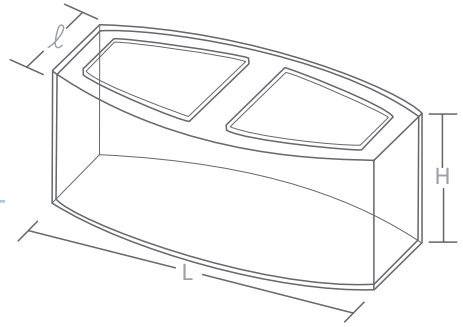

9

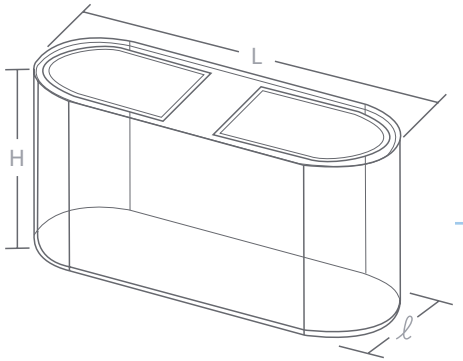

4

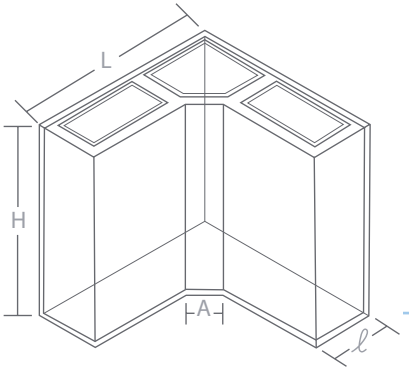

5

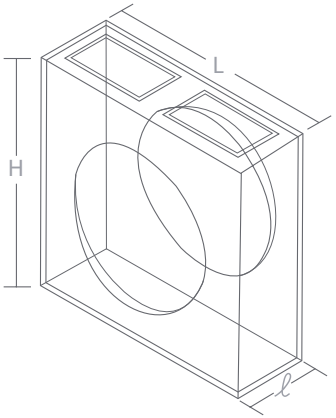

6

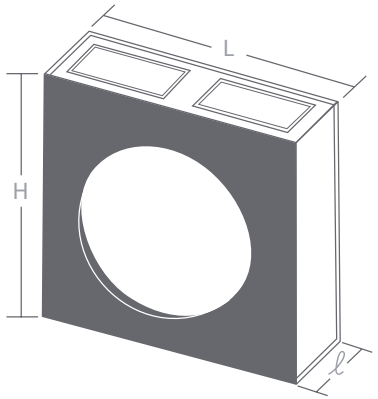

10

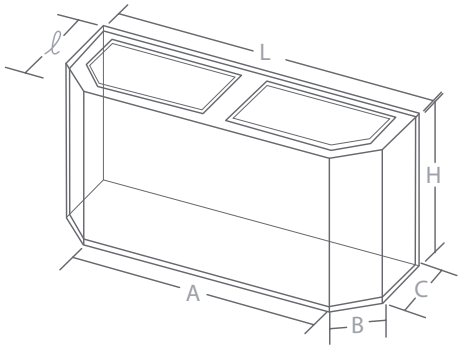

11

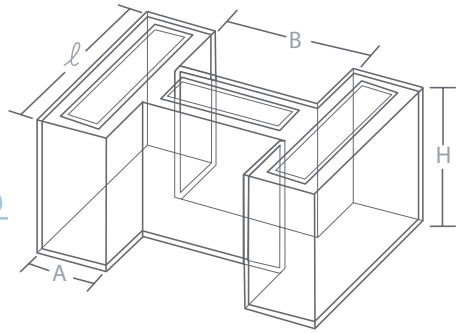

12

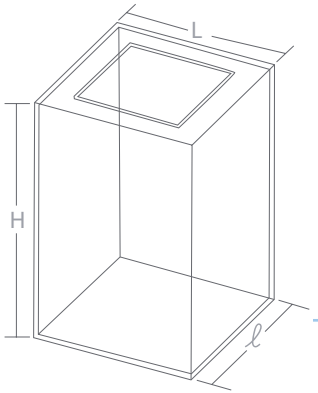

13

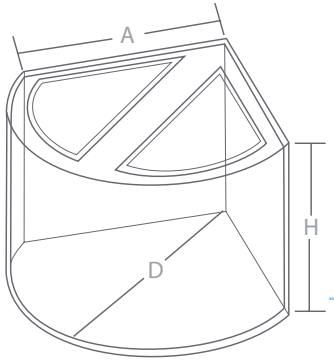

14

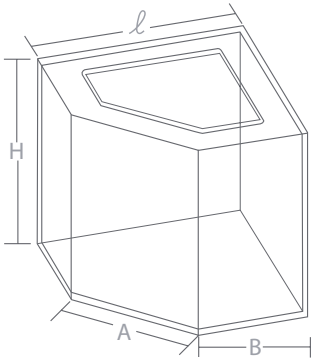

15

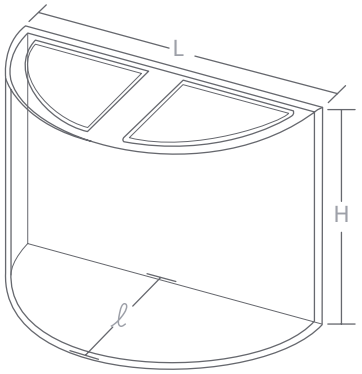

16

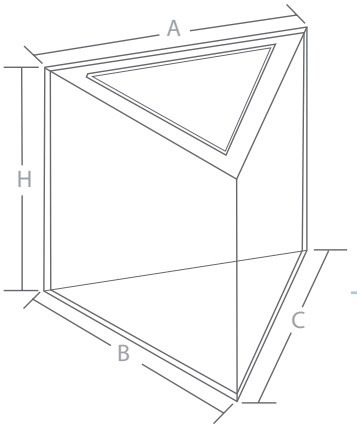

21

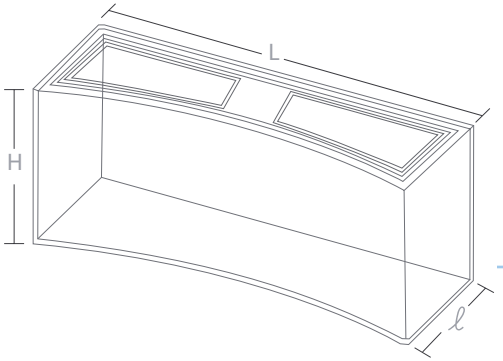

22

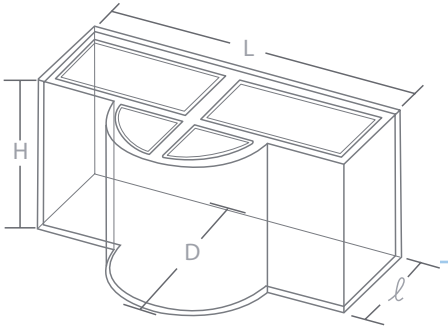

23

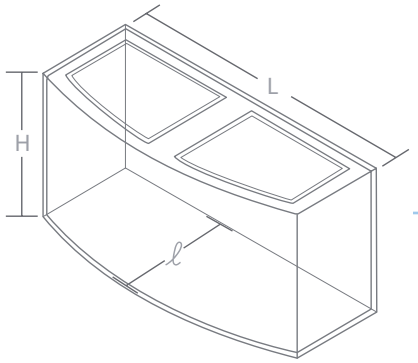

24

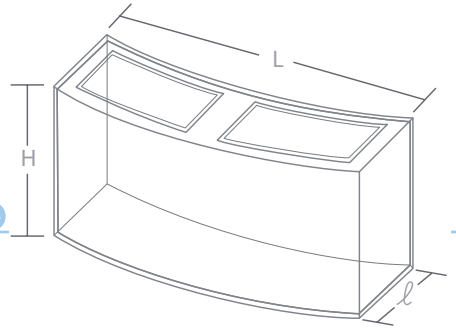

17

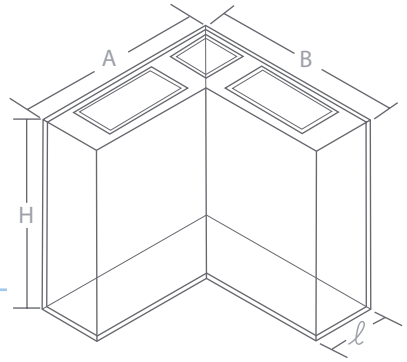

18

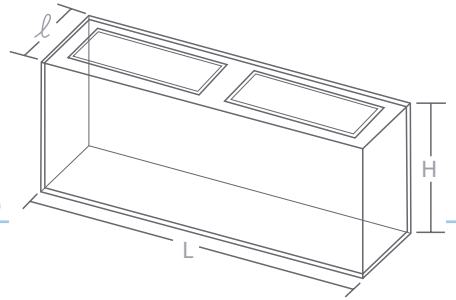

19

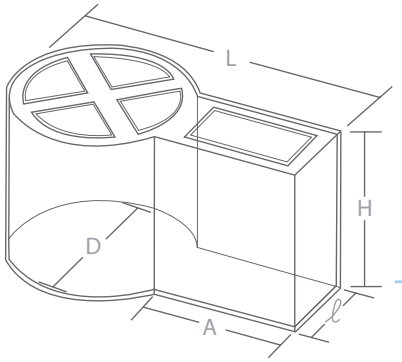

20

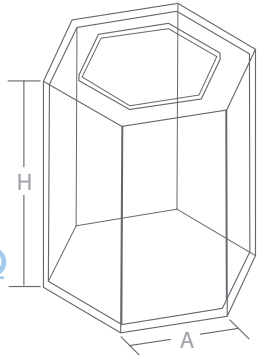

25

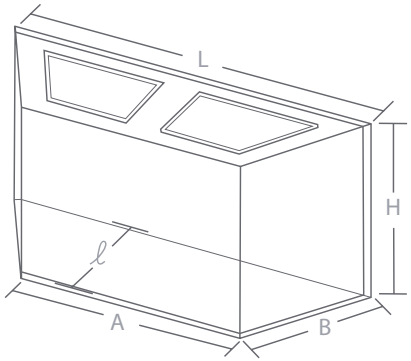

26

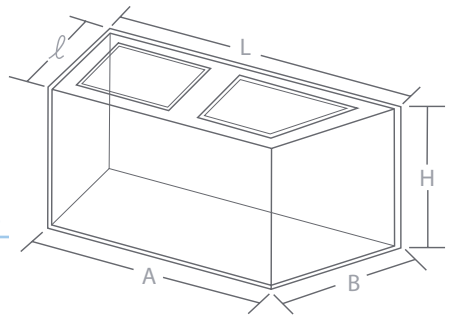

27

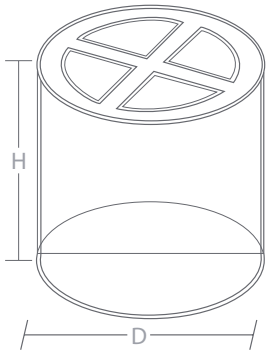

28

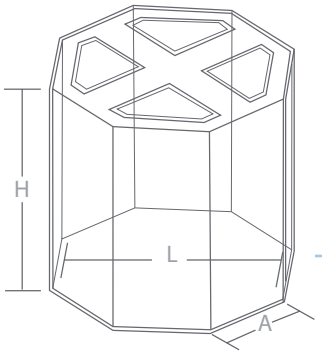

Photo : Werner HUTHMACHER

Ce catalogue est aussi disponible en d'autres langues

Mentions légales

Tous droits réservés. Cette oeuvre est protégée par les lois internationales sur le droit d'auteur et la protection de la propriété intellectuelle. Il est strictement interdit de la reproduire, dans sa forme ou son contenu, totalement ou partiellement, sans un accord écrit de la société Amblard S.A.
La société Amblard® est déclarée auprès du Préfet de la Seine-Saint-Denis pour ses activités d'importation et de vente d'animaux aquatiques destinées aux aquariums.

Arrêté préfectoral d'autorisation d'ouverture n° 03-1793

Arrêté préfectoral d'agrément de l'établissement d'hébergement après importation d'animaux aquatiques n° 03-1792.

Le responsable du centre d'acclimatation de la société Amblard® est titulaire du Certificat de Capacité pour la vente d'animaux aquatiques destinés aux aquariums.

Les véhicules de la société Amblard® sont agréés par la Direction Départementale des Services Vétérinaires du Tarn pour le transport de poissons et invertébrés d'aquarium.

Photo : Mike DUHOW

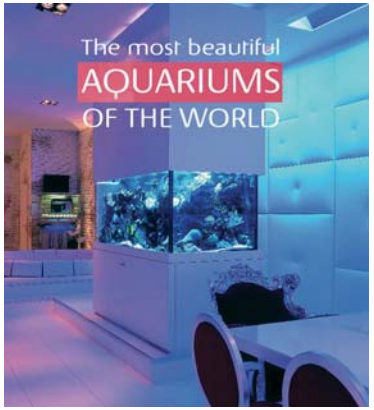

Crédits photographiques :

Photos issues du livre
« The most beautiful aquariums of the world »
Carlos Dominguez • pages 21 - 22
Mike Duhon • pages 10 - 13 - 14 - 16 - 35 - 42
Pep Escoda • pages 8 - 18 - 25 - 28 - 29 - 31 - 39
Espen Grenli • page 29
Werner Huthmacher • couverture - pages 3 - 24 - 30
32 - 40

Photos des poissons et plantes
Julien Vicaire • pages 5 - 6 - 9 - 11 - 12 - 14 - 15 17
18 - 19 - 20 - 25 - 26 - 27 - 28 - 29 - 31
4ème de couverture
Société Amblard • pages 20 - 26 - 27

AMBLARD S.A.

20, avenue de la Chevalière
81200 Mazamet
FRANCE

Tél. : +33 (0)5 63 98 20 09
Fax : +33 (0)5 63 61 24 91
Site Internet : www.amblard.fr
E-mail : info@amblard.fr

Société Anonyme au capital de 40 000 €
R.C. Castres B 393 374 657
N° Siret : 39337465700038

Bulle d'O® est une marque déposée par la société Amblard

L'aquarium by Amblard ®

20 avenue de la Chevalière - 81200 Mazamet - France

Tél. : +33 (0)5 63 98 20 09 **/ Fax :** +33 (0)5 63 61 24 91

Adresse e-mail : info@amblard.fr / **Site web :** www.amblard.fr

Les Aquariums by Amblard sont exclusivement distribués par l'intermédiaire d'architectes, d'architectes d'intérieur et de professionnels de la décoration.

Amblard®
Demandez-nous la mer